Batch Controller BC3.200

Elektronik Typ FE128

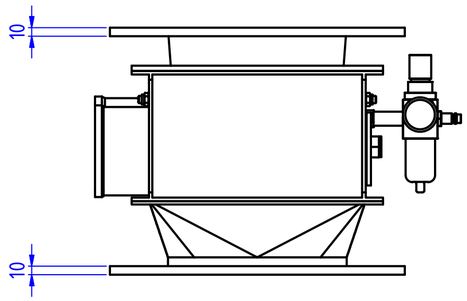

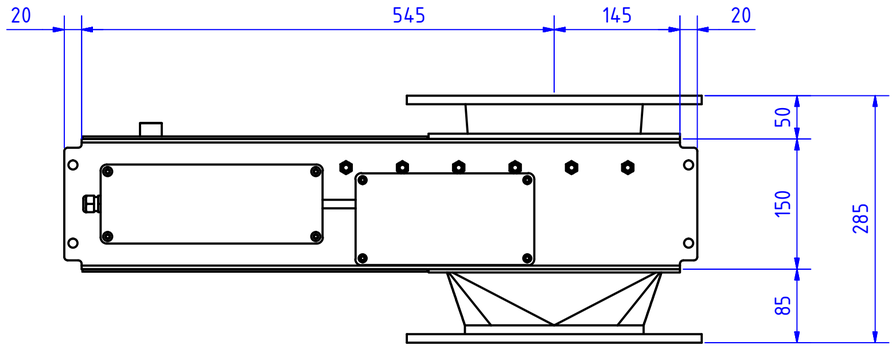

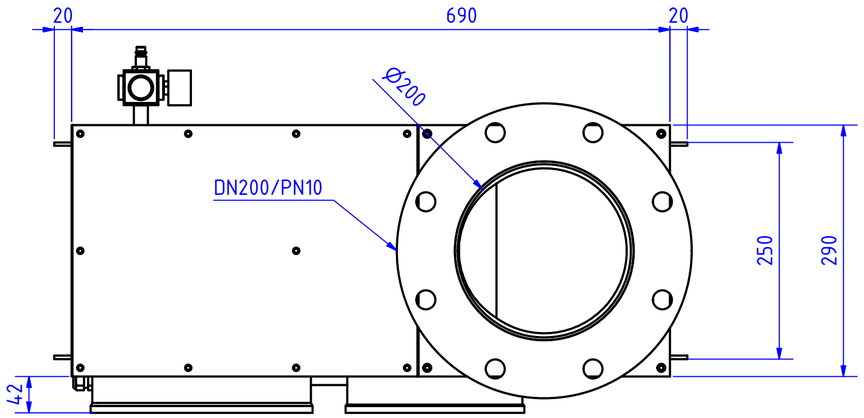

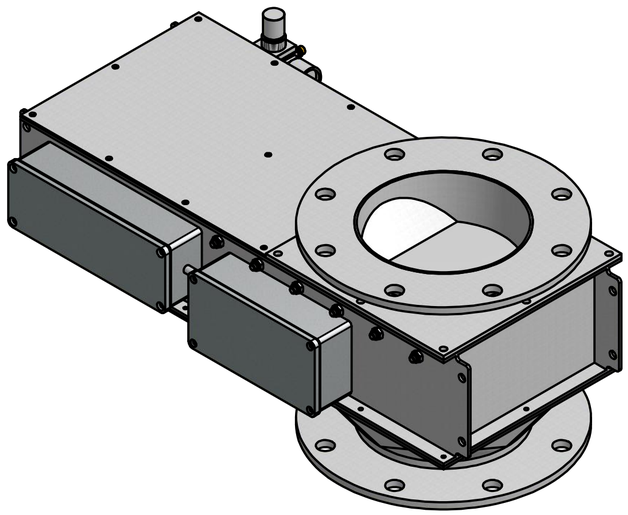

FRIEDRICH electronic GmbH & Co. KG
D-35457 Lollar
www.friedrich-electronic.com

	Datum	Name
Gezeichnet	22.11.2010	Friedrich
Kontrolliert		
Norm		

Status	Änderungen	Datum	Name

Abmessungen

BC3.200.10.VA.FE128

1

A2